Схема электрических соединений

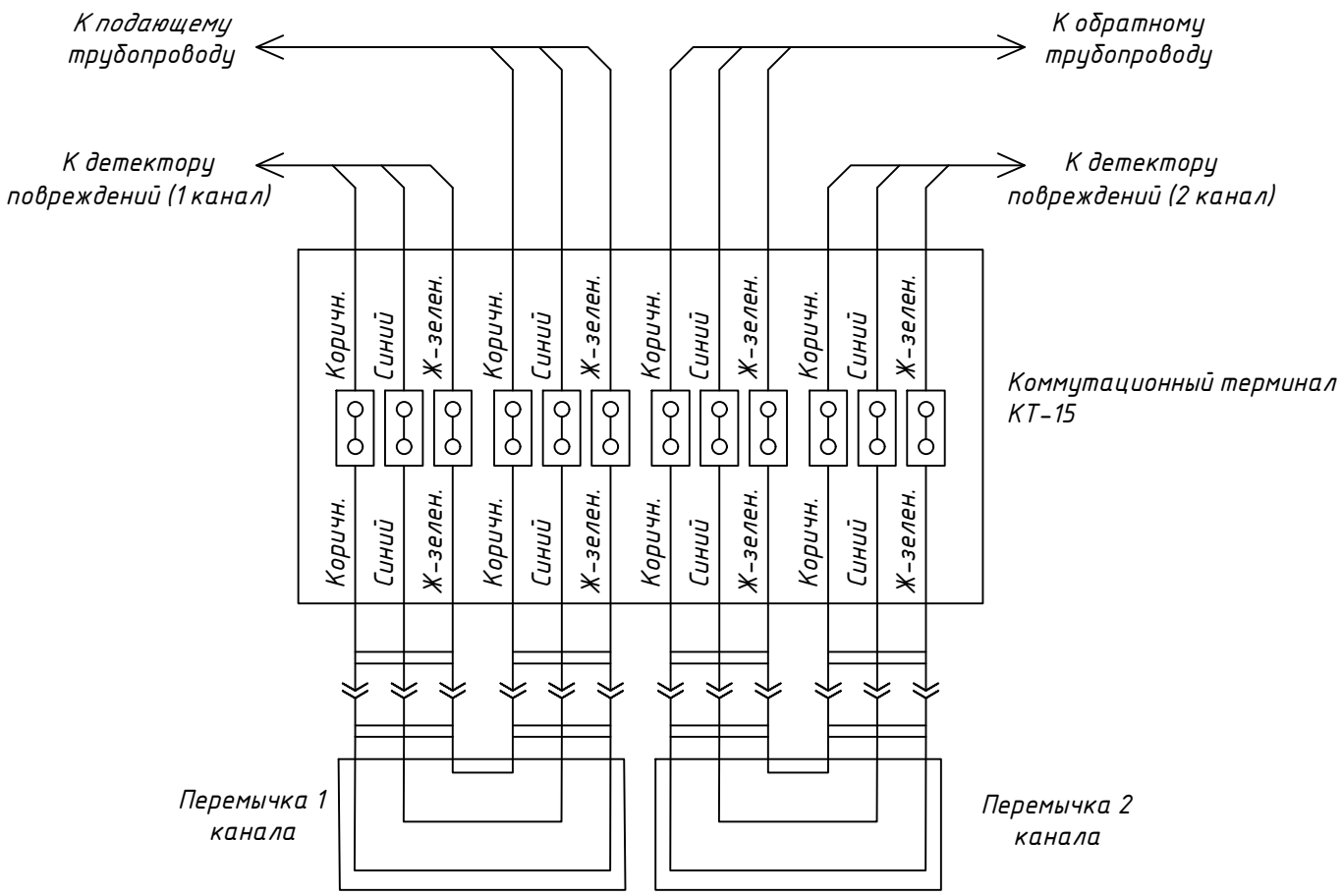

						ПЭ.23-09/09.УГ.2			
Изм.	Кол.уч.	Лист	N док.	Подпись	Дата				
Разраб.		Старцев С.А.			09.23	Комплект автономного оборудования на базе детектора повреждений с беспроводной передачей LoRaWAN ЛИВ-ОДК-2-LW	Стадия	Лист	Листов
Провер.		Почебут Д.И			09.23		Р		1
Утвер.		Старцев Д.А.			09.23	Схема электрических соединений			

Подпись и дата

Инв. N подл.

Копировал

Формат А4